电子倾斜仪

NEI-3000

新阳升全新电子倾斜仪：

- 符合 IMO 和 ISO 相关规范要求
- 测量精度高，稳定性好
- 大屏彩显，触摸屏操作
- 横倾角度报警功能可设
- 横倾角度、横倾幅度日志记录
- 安卓系统，操作方便
- 具有 BAM/INS 数据接口
- 获多家船级社型式认可

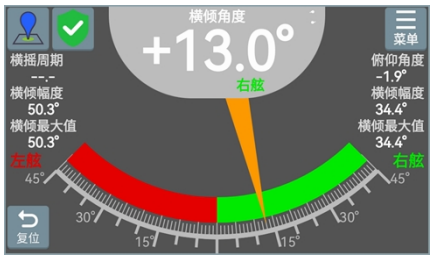

- NEI-3000 电子倾斜仪是专为船舶设计的导航设备，提供横倾和俯仰测量功能。
- NEI-3000 可测量并显示横倾角度、横摇周期、横倾幅度和俯仰角度等。
- NEI-3000 可记录最近 3 分钟的横倾角度和最近 30 分钟的横倾幅度。
- NEI-3000 符合 IMO MSC.363（92）、MSC.302（87）和 ISO 19697 等国际标准。

DNV　CCS　ANDROID　COLOR DISPLAY　TOUCH SCREEN　BAM

技术指标

- 横倾角度：范围：± 90°，精度：±1°
- 横倾幅度：范围：± 90°，精度：±1°
- 横摇周期：范围：4~ 40 s，精度：±1 s
- 俯仰角度：范围：± 90°，精度：±1°
- 操作系统：安卓
- 显示屏：触摸屏操作
- 尺寸：7 英寸
- 分辨率：1024×600
- 接口：输入/输出语句（IEC 61162-1 & IEC 61162-2）
- 电源供电：DC 24 V（范围：9 V ~ 36 V）
- 功耗：<10W
- 尺寸：145（H）× 264（W）× 83（D）mm（显示单元）
- 重量：1.3 kg（显示单元），0.7 kg（传感器单元）
- 防护等级：IP22

设备配置

- **标准配置**

- 显示单元	NEI-3000D	1 台
- 传感器单元	NEI-3000S	1 个
- 安装材料		1 套

- **可选件**

- 调光控制单元	NDC-100	1 个

系统框图

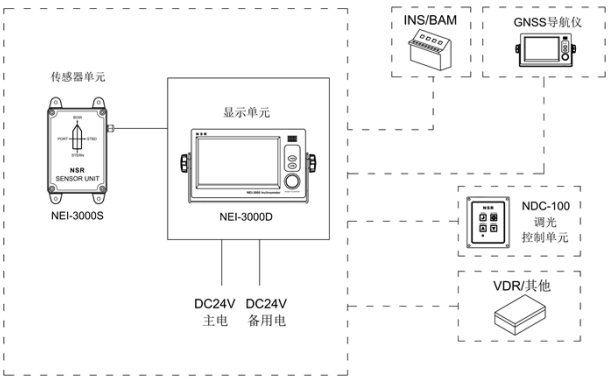

设备尺寸

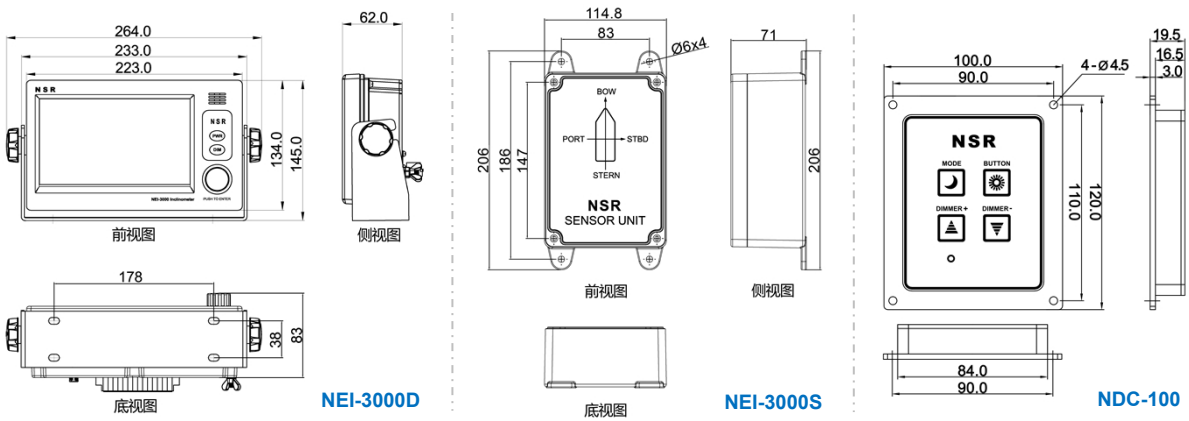

※ 技术指标以产品说明书为准